JOHANN-GOTTFRIED-
HERDER-GYMNASIUM

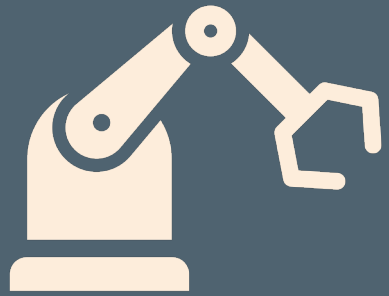

INFORMATIK

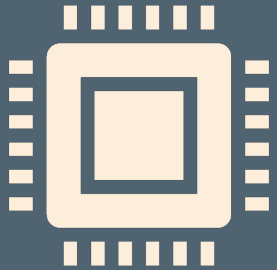

JOHANN-GOTTFRIED-HERDER-GYMNASIUM

IMPERATIVE PROGRAMMIERUNG

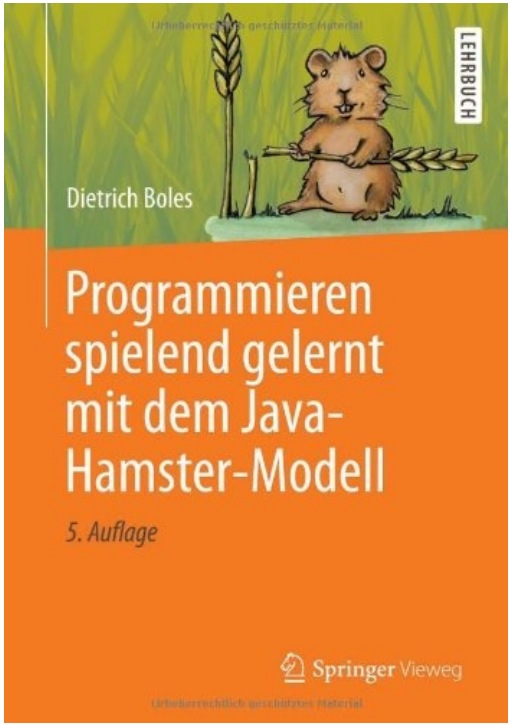

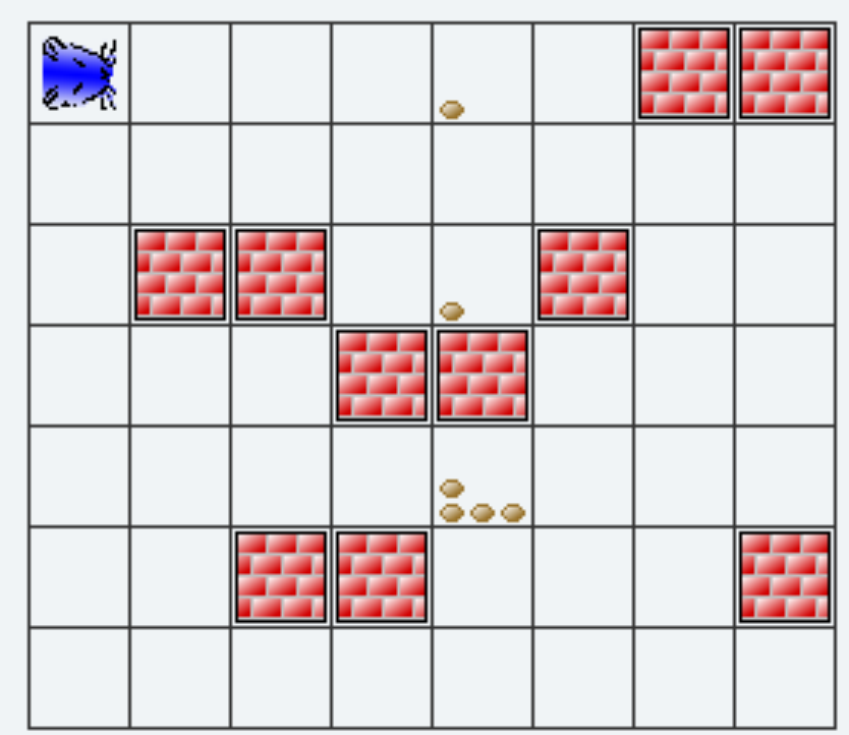

JOHANN-GOTTFRIED-HERDER-GYMNASIUM

OBJEKTORIENTIERTE PROGRAMMIERUNG

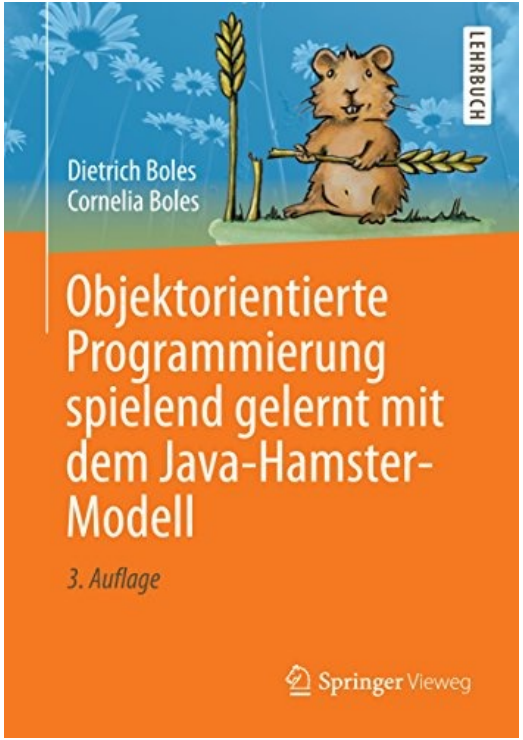

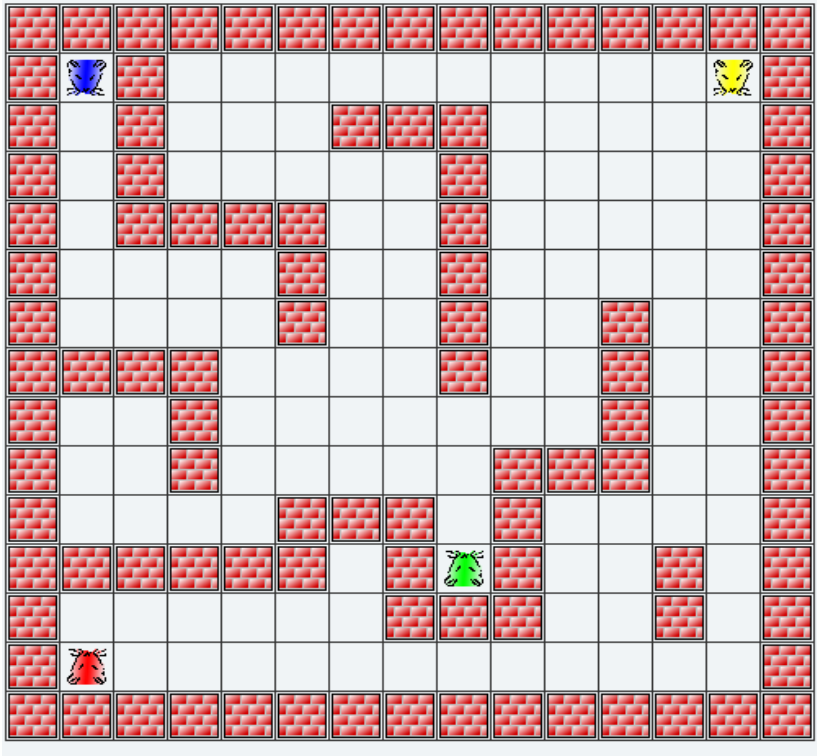

JOHANN-GOTTFRIED-HERDER-GYMNASIUM

ROBOTIK MIT ROBOPRO

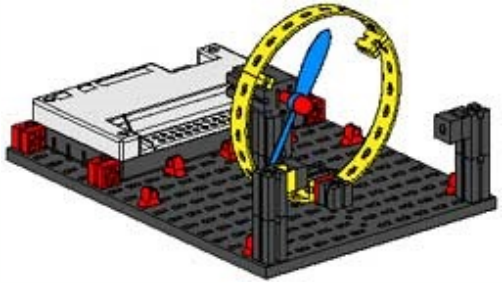

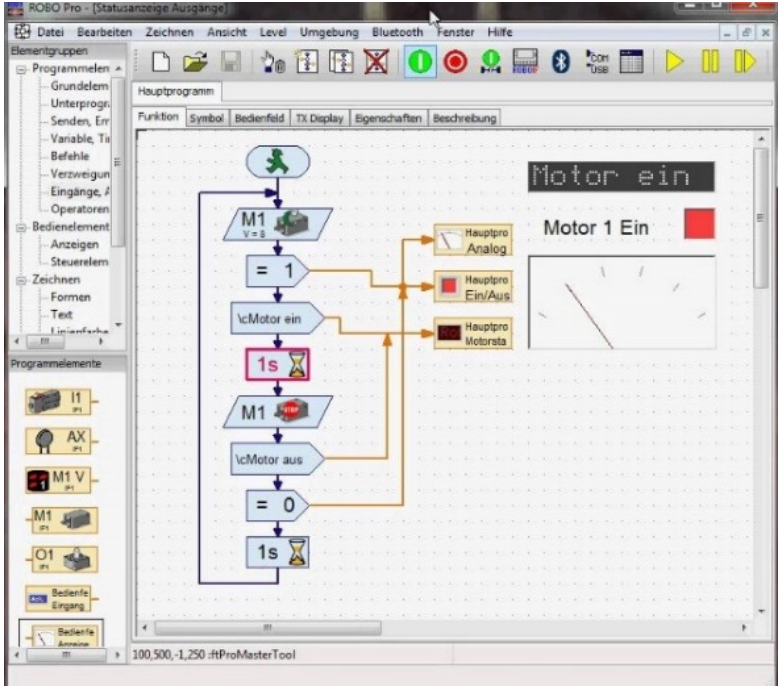

JOHANN-GOTTFRIED-
HERDER-GYMNASIUM

ROBOTIK MIT MINDSTORMS

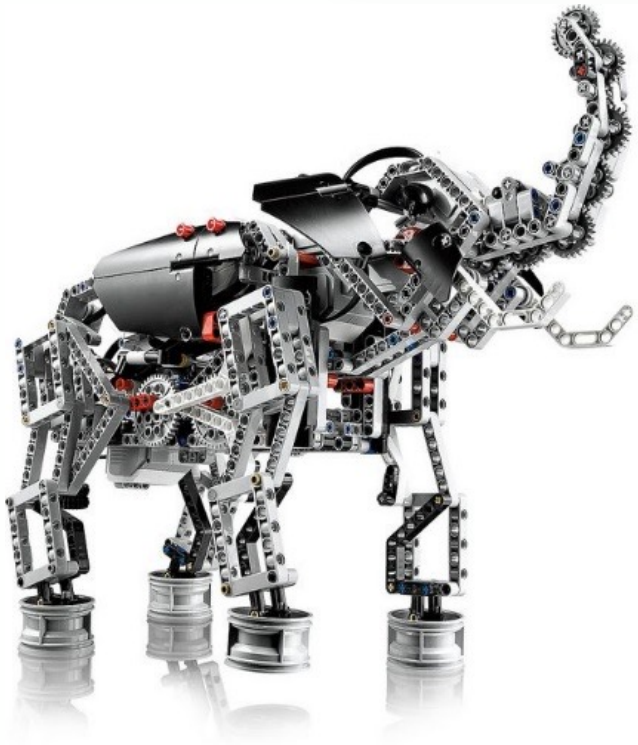

JOHANN-GOTTFRIED-HERDER-GYMNASIUM

LOGISCHE SCHALTUNGEN

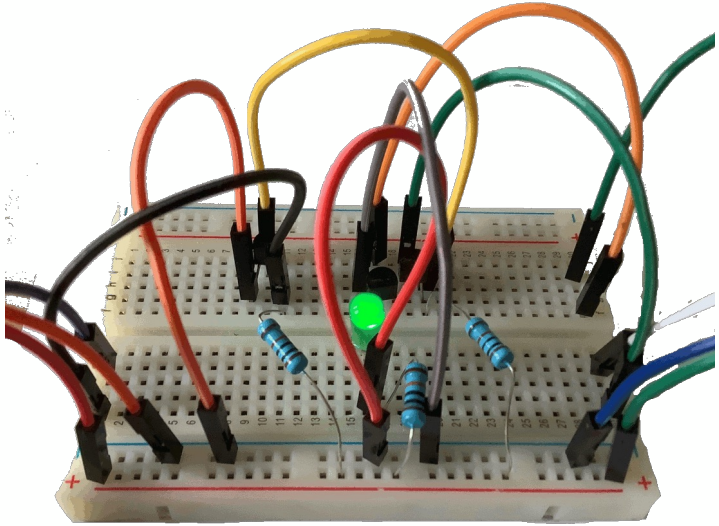

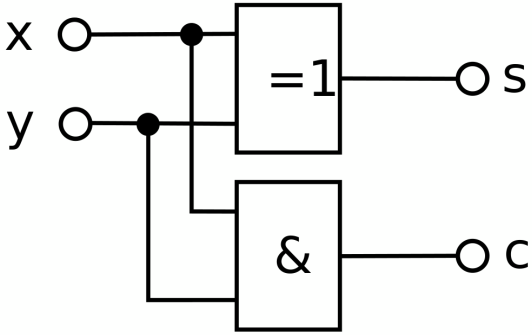

JOHANN-GOTTFRIED-HERDER-GYMNASIUM

PROGRAMMIERUNG MIT GREENFOOT

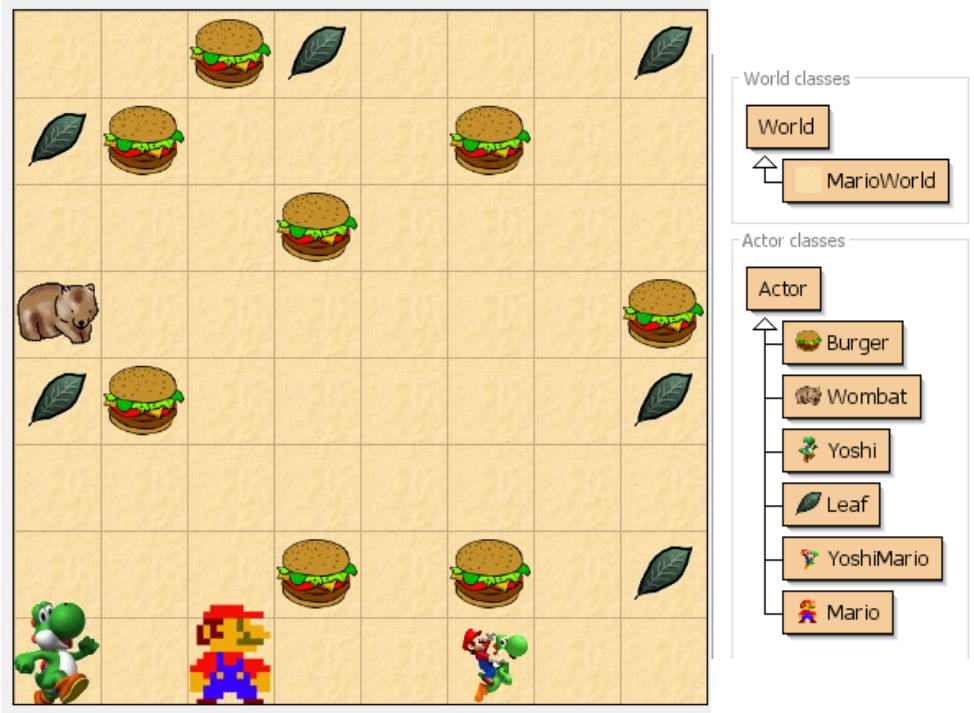

JOHANN-GOTTFRIED-
HERDER-GYMNASIUM

VIELEN DANK

für Ihre Aufmerksamkeit!